Skylar Natuurlijk licht
Lichtstraten

Montagehandleiding
HR++ Lessenaar lichtstraat

Skylar • Achterdijk 14 • 5705CB Helmond • 0492-218975 • info@skylar.nl • www.skylar.nl

Bedankt voor je aankoop bij Skylar!

Lees de montagehandleiding volledig door, voordat je start met de montage. Zorg dat je veilig en goed voorbereid te werk gaat.

Tips:

- Zorg voor een veilige werkplek.
- Monteer met 2 a 3 personen.
- Lak het frame af nadat deze gemonteerd is. Dit kun je het beste doen voordat het glas en profielwerk gemon-teerd wordt. Gebruik hiervoor een watergedragen verf.
- Ga voorzichtig te werk met het tillen en monteren van het glas. Het is erg scherp en breekbaar.
- Wanneer je gaat kitten dan dienen de materialen vocht en vetvrij te zijn. Lees de beschrijving op de kit tubes.
- Zorg dat de onderconstructie waar de lichtstraat op gemonteerd wordt, voldoet aan de gewicht en kracht bere-keningen. Het gewicht van de lichtstraat staat in je factuur vermeld. De werktekeningen worden apart per mail verzonden.

Benodigd gereedschap:

- Schroefmachine
- Boormachine
- Rolmaat en duimstok
- Schaar of stanleymes
- Glas handschoenen
- Rubberen hamer
- Kitspuit
- Reinigingsmaterialen (ontvetter en doek)

STAP 1 Controleer de onderdelen

Je lichtstraatpakket bevat de volgende onderdelen:

- Houten frame
- 1 schroefprofiel voor op de bovenkant (nok)
- 2 schroefprofielen voor de zijkanten
  Deze schroefprofielen zijn ongeveer 60mm langer dan de schroefprofielen voor de tussenliggers.
- Schroefprofielen voor de tussenliggers
- 1 waterslagprofiel (80x25 mm)
- Zwarte schroefjes voor waterslagprofielen
- Klikprofielen voor de nok, zijkanten en tussenliggers
- 2 hoekprofielen voor de zijkanten (60x25mm)
- Nokprofiel (80x80mm)
- Hoekprofielen voor op het glas (40x20mm)
- 2 brede eindkapjes voor de zijprofielen
- Eindkapjes voor de tussenliggers
- Schroeven voor het frame (200x8 mm + 80x6mm)
- Schroeven voor de schroefprofielen (80x5mm + ringen)
- RVS schroeven in kleur voor eindkapjes
- 3 schroef bits + 1 boortje
- Kit

STAP 2 **Controleer de dagmaat**

1. Meet de dagmaat op. De juiste afmetingen staan vermeld op de aankoopfactuur.
   De opstand van het frame ligt 40mm op de constructie en steekt 20mm naar binnen uit. Hier kan later een afwerkpaneel tegenaan gemonteerd worden.

2. Meet de diagonaal in twee richtingen, zodat je zeker weet dat de dagmaat haaks is.

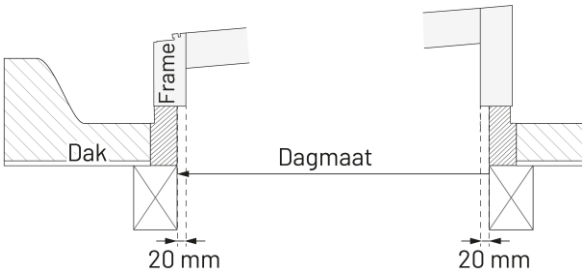

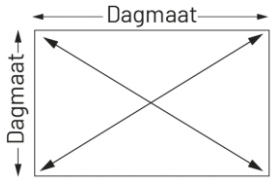

STAP 3 Bepaal de opstand hoogte

Zorg ervoor dat de laagste zijde van de opstand van de lichtstraat, minimaal 30 mm hoger ligt dan de dakrand of overstort.

Hiermee voorkom je waterschade, wanneer bijvoorbeeld de afvoeren verstopt zitten. De standaard opstand van de lichtstraat is 110 mm hoog op het laagste punt. Verhoog eventueel het frame door er extra ophoogbalken onder te monteren (deze worden niet meegeleverd).

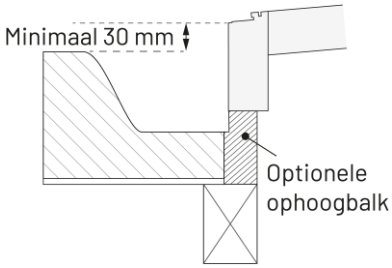

STAP 4 Kit en plaats het frame

Gebruik de zwarte kit.

1. Kit de oppervlakte waar je het framewerk van de lichtstraat op gaat plaatsen. Gebruik een kit-volume van ongeveer 8 Ø in een onafgebroken lijn. Dit zorgt voor een tochtdichte aansluiting.
2. Plaats het frame op de kit.

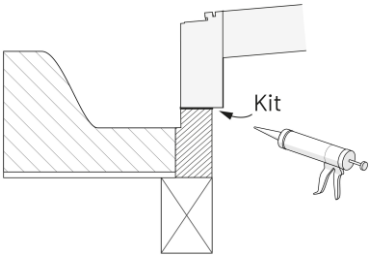

STAP 5 Schroef het frame vast

Let op: controleer de binnenmaat van het frame na de montage. De afmeting zou overal hetzelfde moeten zijn.

Schroef het frame vast via de voorgeboorde gaten. Gebruik hiervoor de bijgeleverde schroeven.

- Gebruik aan de lage kant 200x8mm schroeven en het roze bitje.
- Gebruik aan de hoge kant 80x6mm schroeven en het lange bitje (50mm TX30)

Als er een tijdelijke spalk is gemonteerd, haal deze dan pas na het monteren van het frame weg.

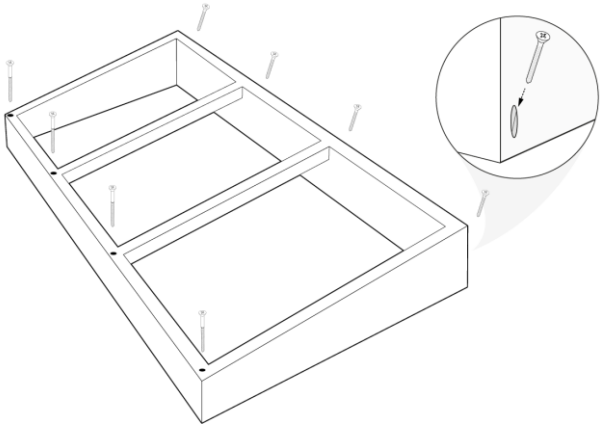

STAP 6 Werk de dakbedekking af

Bevestig de dakbedekking tegen het verticale vlak van de opstanden tot strak onder de houten latjes.

Snij de dakbedekking gelijk af met de lage houten opstand. Zorg dat de dakbedekking er niet bovenuit steekt!

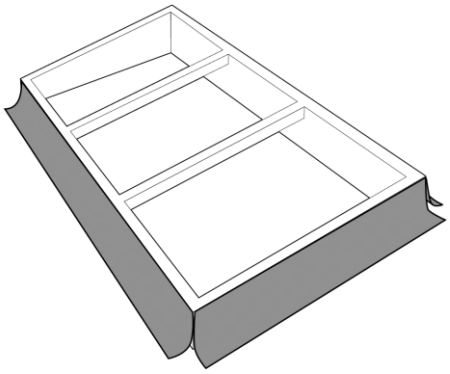

STAP 7 Monteer het waterslagprofiel

1. Kit een lijn van 3 mm Ø in de inkeping vooraan de opstanden. Gebruik hiervoor de zwarte kit.
2. Plaats het waterslagprofiel (80x25 mm) centraal in de groef op de kit.
3. Duw het profiel volledig in de groef en monteer het profiel vast met de bijgeleverde zwarte schroefjes.

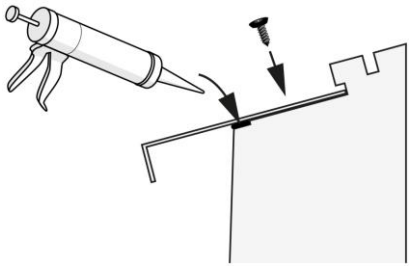

STAP 8 Maak de schroefprofielen klaar voor montage

1. De rubbers in de schroefprofielen zijn voorgemonteerd in overlengte.
   Knip de rubbers gelijk met de profielen af.
2. Sorteer je schroefprofielen:
   - 2 schroefprofielen voor de zijkanten.
     Deze zijn ongeveer 60 mm langer dan de profielen voor de tussenliggers.
   - Schroefprofielen voor de tussenliggers.
   - 1 schroefprofiel voor op de bovenkant (nok).

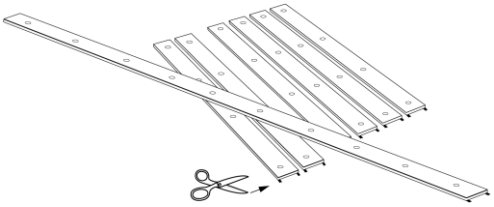

STAP 9 Plaats het glas

Plaats de glasplaten met de "44.2/dubbele glasplaat" aan de binnen-onderzijde.

Plaats het glas centraal op de brede rubbers.

Laat de glasplaten onderaan over de waterslagprofielen uitsteken. Dit is **19 mm** gemeten vanaf het waterslagprofiel (schuin gemeten).

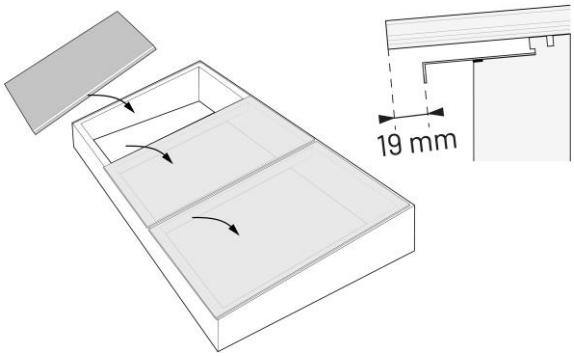

STAP 10 Plaats de hoekprofielen

Gebruik een van de kitten op kleur

1. Kit een lijn van 5 Ø in de hoek van de aluminium hoekprofielen van 40x20 mm.
2. Monteer de hoekprofielen op de laagste zijde van het glas.

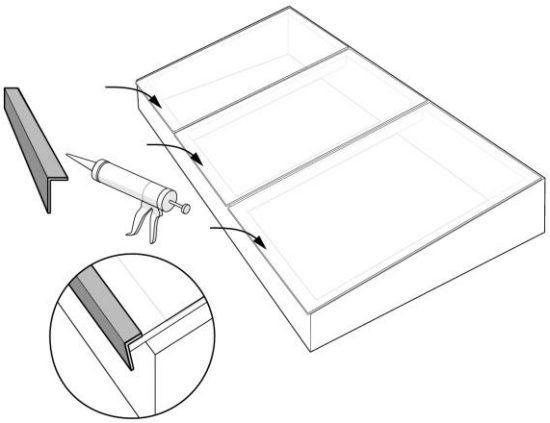

STAP 11 Plaats de kopse hoekprofielen

Plaats de aluminium hoeken van 60x25 mm op de houten vullatten. Gebruik hiervoor eventueel een klein beetje kit zodat de profielen niet verschuiven. Gebruik een van de bijgeleverde kitten.

Zet het geheel vast met de schroefprofielen, zie volgende stap.

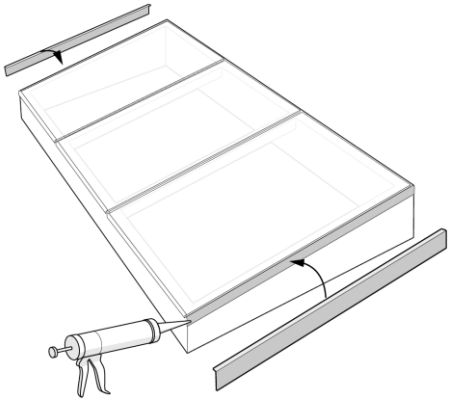

STAP 12 Monteer het glas vast met de schroefprofielen

Let op: Draai de schroeven niet al te strak vast. Er kan te veel spanning op het glas komen, waardoor er scheuren kunnen ontstaan.

Let op: bij het schroeven zou je een kabel in het frame kunnen raken indien deze in het frame zit verwerkt.

Gebruik de bijgeleverde schroeven (80x5 mm + ringen):

1. Schroef het nok-schroefprofiel boven op de nok, gelijk met de achterkant.
2. Schroef de schroefprofielen op de zijkanten en daarna op de tussenliggers.
   Zorg ervoor dat de schroefprofielen op de zijkanten en tussenliggers gelijk zijn met de onderkant van het glas.

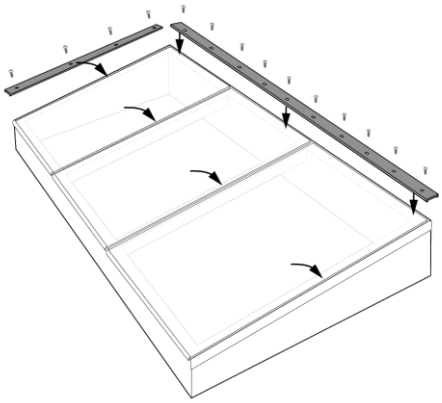

STAP 13 Monteer de klikprofielen

Monteer alle klikprofielen op de schroefprofielen in dezelfde volgorde als stap 12. Gebruik hiervoor de rubberen hamer.

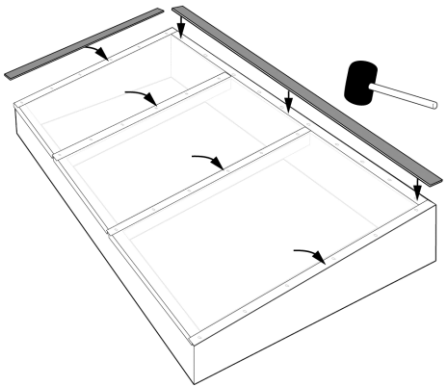

STAP 14 Werk de profielen af met eindkapjes

De eindkapjes worden geplaatst op de lage zijde op de klikprofielen. De brede eindkapjes worden geplaatst aan de onderzijde van de zijprofielen.

1. Boor de gaten in de kliklijst voor met de bijgeleverde 3 mm boor.
2. Schroef de eindkapjes vast in de klik- en schroefprofielen. Gebruik hier de rvs schroeven in de bijpassende kleur voor.

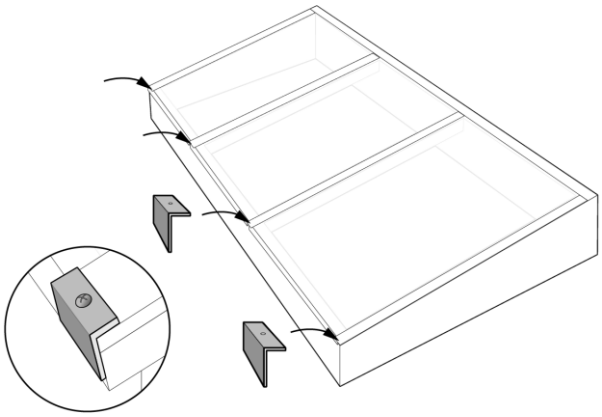

STAP 15 Kit de naden waterdicht

Gebruik de kit in dezelfde kleur als de profielen.

Kit alle aansluitende openingen van de profielen dicht met de bijgeleverde kit. Spuit hierbij de kit in de openingen zodat de kitnaad meer massa krijgt. Hierdoor scheurt de kit niet bij werkingen.

Kit de openingen dicht tot op het glas.

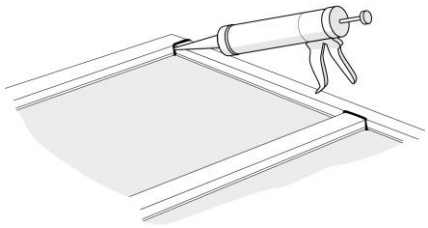

STAP 16 Monteer het nokprofiel

Gebruik de kit in dezelfde kleur als de profielen.

1. Plaats het nok-hoekprofiel (80x80mm) op de bovenkant en kijk waar de drukpunten liggen.

   Laat het profiel aan beide zijkanten evenveel oversteken.
2. Pak het profiel weer van de nok en kit de drukpunten goed in.
3. Plaats het profiel exact in het midden op de kit. Zodra de kit droog is, zit het profiel vast.

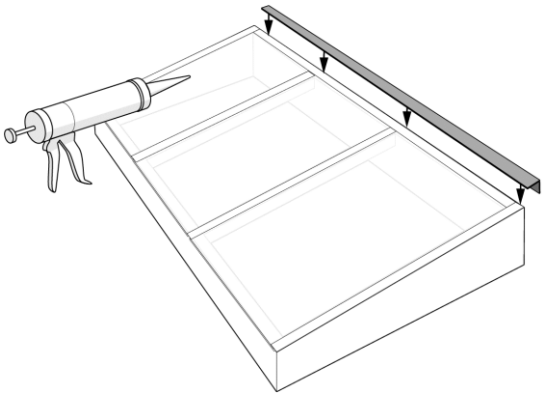

Het is gelukt, je lichtstraat is klaar! 😀

Wij wensen je veel plezier met de lichtstraat. Als je vragen hebt, neem dan gerust contact met ons op.

Telefoonnumer: 0492-21 89 75
E-mail: info@skylar.nl
Website: www.skylar.nl